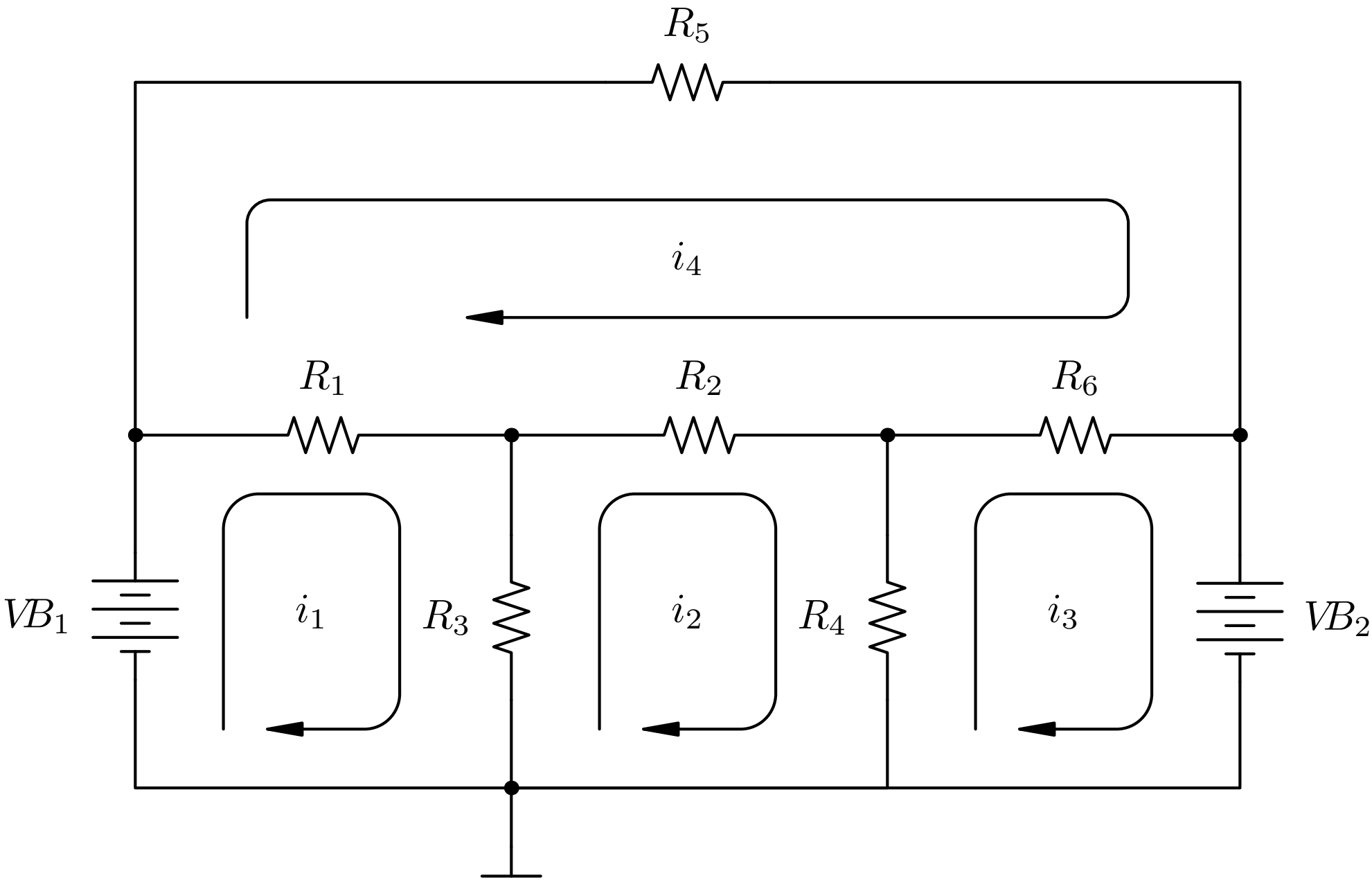
R_5
i_4
R_1
R_2
R_6
VB_1
i_1
R_3
i_2
R_4
i_3
VB_2